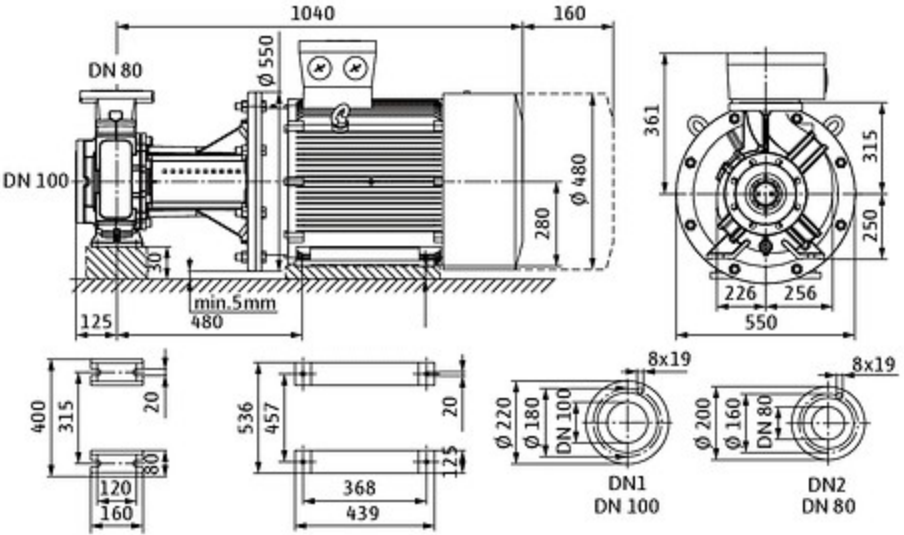
1040
160
DN 80
Ø 550
DN 100
Ø 480
280
30
min.5mm
125
480
361
315
250
226
256
550
400
315
20
80
120
160
536
457
20
125
368
439
8x19
Ø 220
Ø 180
DN 100
DN1
DN 100
8x19
Ø 200
Ø 160
DN 80
DN2
DN 80